第51回日本選手権北海道大会

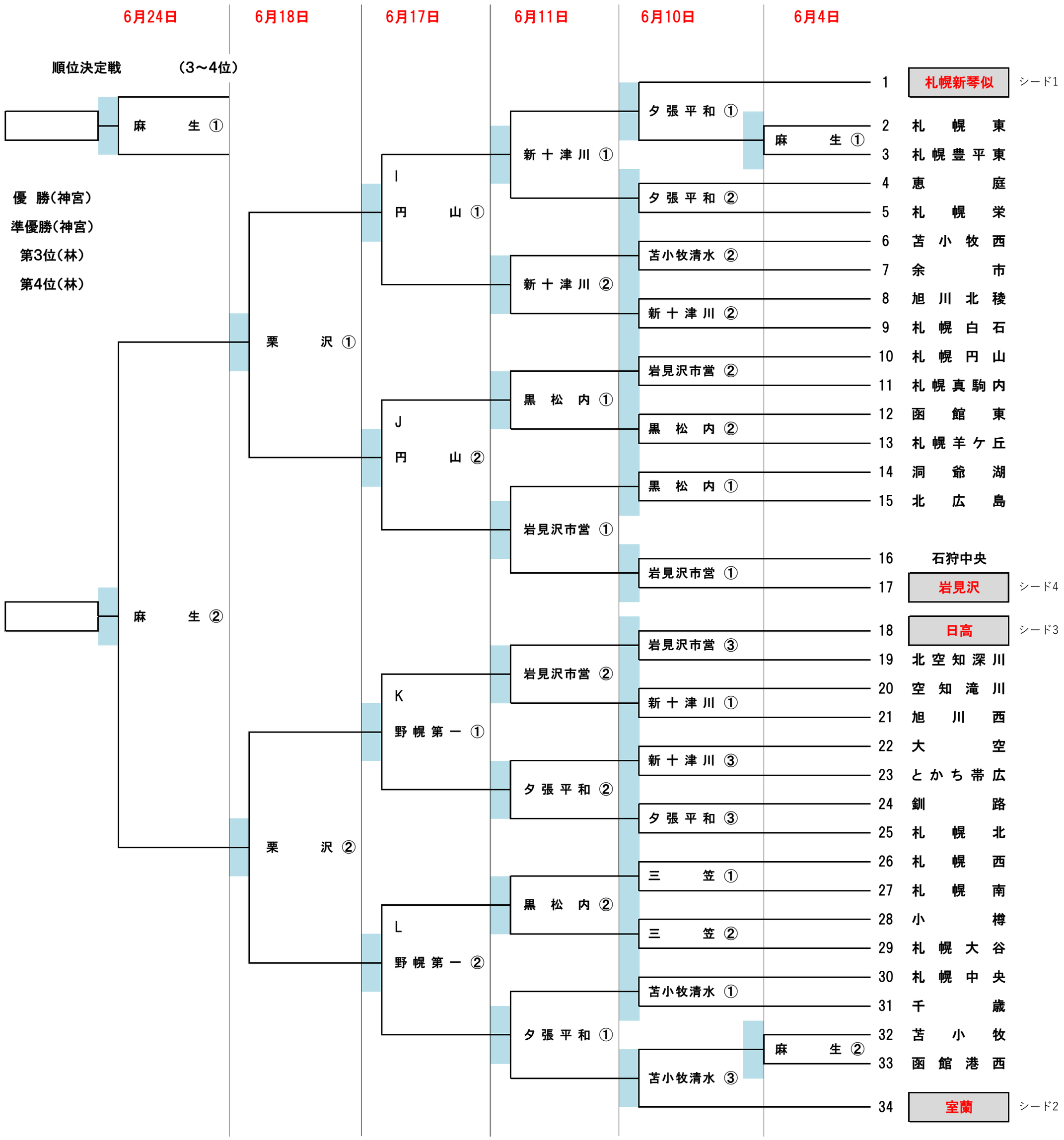

6月18日　　6月17日の敗者

順位決定戦 （5～6位）

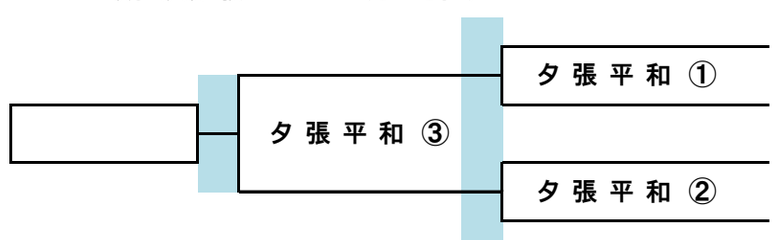

Iの敗者

Jの敗者

Kの敗者

Lの敗者

7位～8位については、5位～6位決定後に上位チームに負けたチームを優先し順位を決定する。